MiBOXER® | Mi·Light Subordinate New Brand

RGB+CCT Wall-mounted Underwater Light (LoRa 433MHz)

Numéro de modèle: UW01 / UW02

1. Caractéristiques

Le produit est une lampe sous-marine. C'est avec le module RF à l'intérieur. Nous utilisons la technologie de modem LoRa pour réaliser le contrôle super longue distance. Il est contrôlé par notre télécommande 433 MHz ou notre passerelle 433 MHz pour le contrôle du smartphone.

- 16 millions de couleurs au choix
- Température de couleur 2700K~6500K
- Faible luminosité / Saturation
- 433 MHz RF sans fil technologie de transmission
- Super longue distance 433 MHz télécommande
- Contrôle de l'application pour smartphone (433 MHz une passerelle est nécessaire)
- Prise en charge du contrôle des tiers vocaux (433 MHz une passerelle est nécessaire)
- Imperméable et classe anti-poussière IP68

2. Sélection du tableau en mode dynamique

Nombre	Mode dynamique	Luminosité / Vitesse
1	Mardi Gras	Adjustable
2	Changement de couleur automatique	
3	Sam	
4	Gemstone	
5	Twilight	
6	American	
7	Fat Tuesday	
8	Fête	
9	Éclaboussure de couleur lente	

3. Associer / Dissocier

Compatible avec "Télécommande FUT086" et "Passerelle WL-433 433MHz"
(Acheté séparément)

La lumière fonctionnera après la liaison avec la télécommande ;
pour plus de détails, veuillez lire les instructions à distance.

Télécommande RF LoRa 433MHz
Numéro de modèle: FUT086

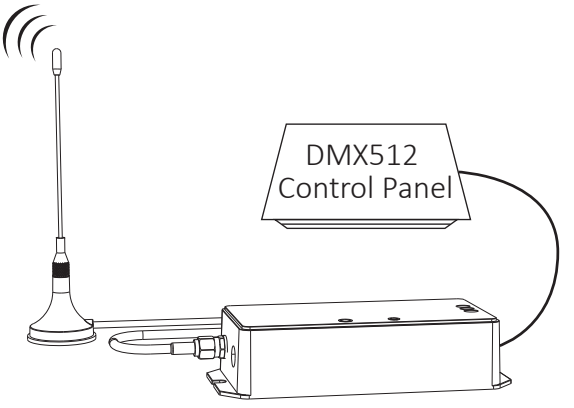

Passerelle 433MHz
Numéro de modèle: WL-433

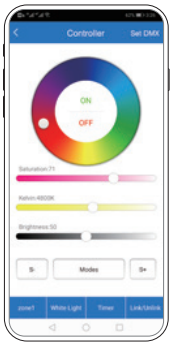

Contrôle de l'application pour smartphone
(433 MHz une passerelle est nécessaire)

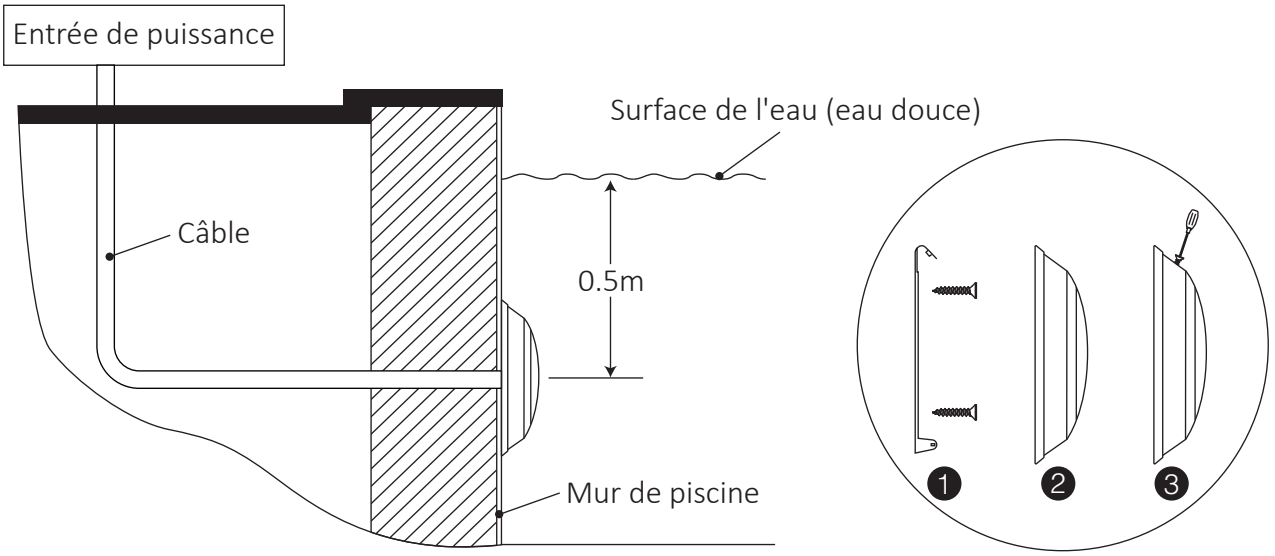

4. Arrêt pour changer l'instruction de couleur

Éteignez (pendant 5 secondes); Allumer à nouveau	**Éteindre (Pendant 5 à 10 secondes); Allumer à nouveau**	**Éteindre (Pendant plus de 10 secondes); Allumer à nouveau**
Changez tour à tour les couleurs et les modes dynamiques 1. Rouge statique 2. Vert statique 3. Bleu statique 4. Jaune statique 5. Cyan statique 6. Violet statique 7. Blanc froid statique 8. Blanc chaud statique 9. Mardi Gras 10. Changement de couleur 11. Sam 12. Pierre précieuse 13. Crépuscule 14. Américain 15. Mardi Gras 16. Fête 17. éclaboussures de couleurs lentes	Rouge statique	Statut avant Éteindre

5. Attention

1. Veuillez vérifier si la tension d'entrée est conforme à la tension de fonctionnement de l'éclairage et veuillez vérifier la connexion de la cathode et de l'anode.
2. La tension de fonctionnement est de DC24V, l'éclairage sera endommagé si la tension est supérieure à DC24V.
3. L'utilisateur non professionnel ne peut pas démonter l'éclairage directement, sinon cela pourrait endommager l'éclairage.
4. La température de fonctionnement est de -20~45°C.
5. Veuillez ne pas utiliser d'éclairage autour de la zone mentale et du champ magnétique élevé, sinon cela affectera gravement la distance de contrôle.
6. Les utilisateurs doivent être corrects, stricts et solides pour installer la lumière ; n'utilisez pas la lumière sur une zone de vibration intense.

Fabriqué en Chine