MiBOXER® | Mi·Light Subordinate New Brand

Manuale di istruzioni del sensore PIR a 2,4 GHz

Numero di modello: PIR1-RF

Contenuti

Caratteristica 2

Parameter 2

Descrizione 3

Installazione della batteria 3

Collega/Scollega 4

Descrizione della funzione 5

Metodo di impostazione delle funzioni 6

Compatibile con questi telecomandi RF da 2,4 g 7

Direzione dell'installazione 8

Attenzione 9

1. Caratteristica

Il rilevamento del movimento supporta l'automazione intelligente della scena e l'avviso di intrusione

Supporto per il collegamento con una o più serie di illuminazione 2.4G

Supporto per impostare la funzione "tempo di attesa" quando viene rilevato un movimento

Sensore di illuminazione ad alta sensibilità incorporato

Forte metodo di montaggio magnetico

Angolo flessibile a 360°

2. Parameter

Numero di modello: PIR1-RF

Batteria: CR123A 3V

Consumo energetico in standby: 12μA

Angolo di rilevamento: 120°

Distanza di rilevamento: 7m

RF: 2.4GHz

Distanza di controllo: 30m

Temperatura di lavoro: -10~40°C

3. Descrizione

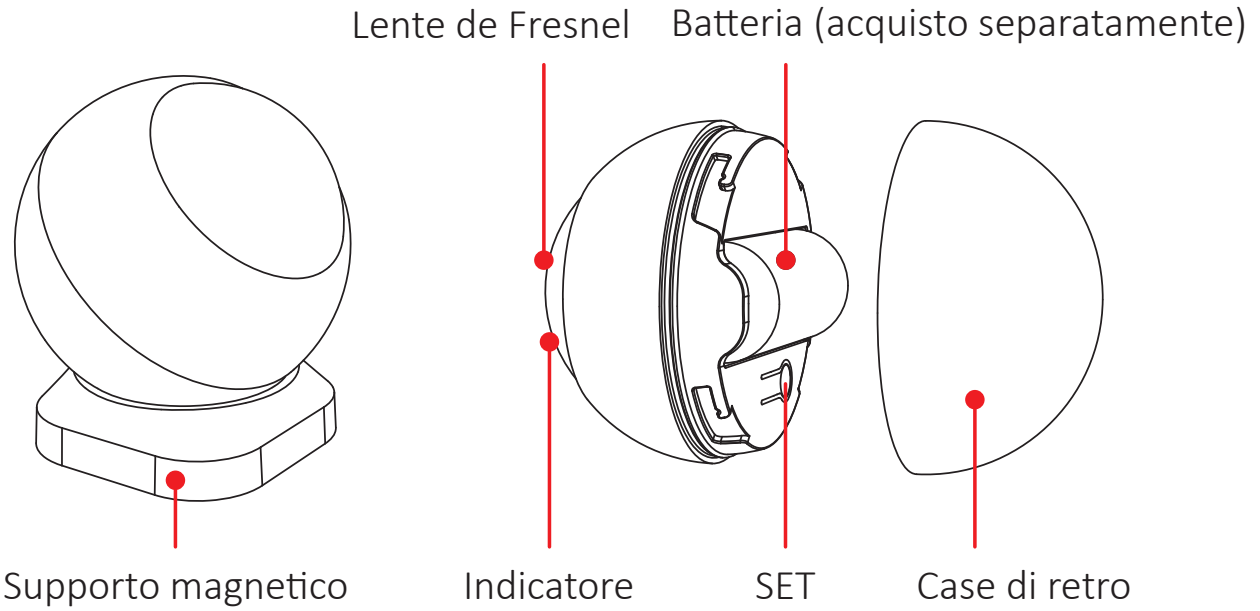

4. Installazione della batteria

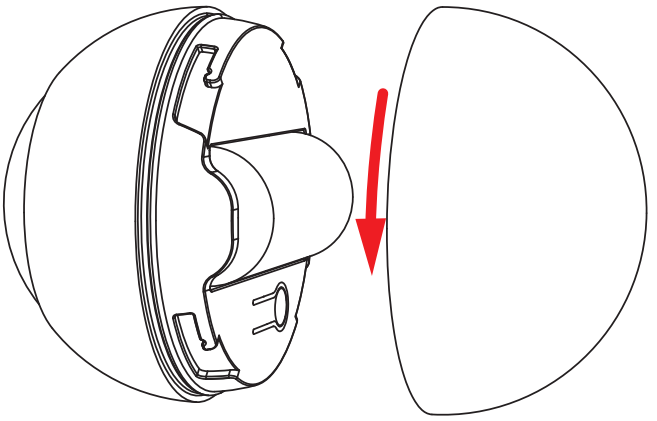

Apri la custodia back in senso antiorario

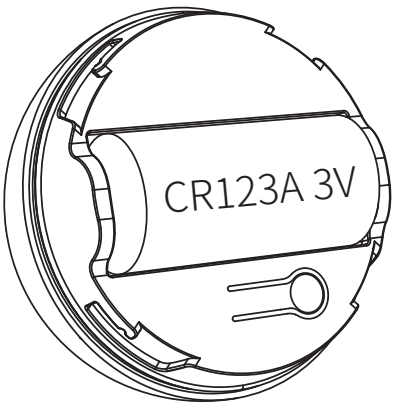

Installa batteria CR123A 3V **(acquisto separatamente)**

5. Collega/Scollega

Il sensore PIR deve essere accoppiato con le luci, con esso è possibile lavorare con innumerevoli luci.

1). Istruzioni per il codice di collegamento

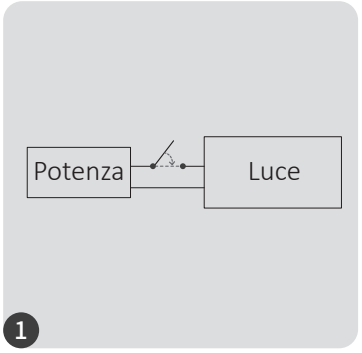

Spegnere 10 secondi e accendere di nuovo

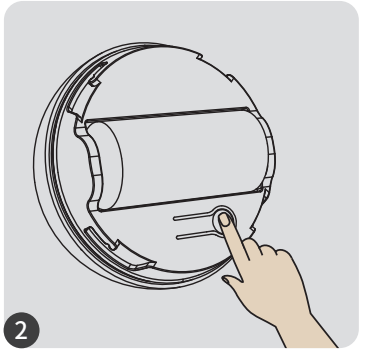

Premere brevemente il pulsante " SET " 3 volte entro 3 secondi.

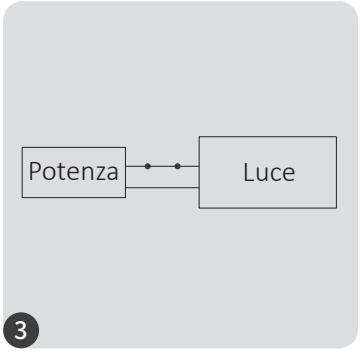

Le luci lampeggiano 3 volte lentamente significa che il collegamento è stato eseguito correttamente.

Collegamento non riuscito se la spia non lampeggia lentamente, seguire nuovamente i passaggi precedenti. (Nota: il luce collegato non può collegarsi di nuovo)

2). Istruzioni per lo scollegamento del codice

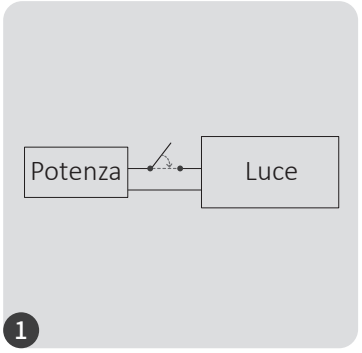

Spegnere 10 secondi e accendere di nuovo

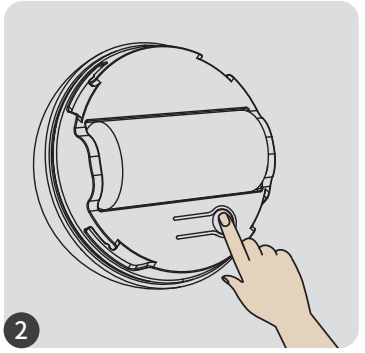

Premere brevemente il pulsante " SET " 5 volte entro 3 secondi.

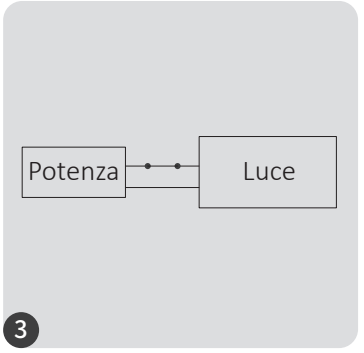

Le luci lampeggiano 10 volte velocemente significa che lo scollegamento è stato eseguito correttamente.

Scollegamento non riuscito se la spia non lampeggia rapidamente, seguire nuovamente i passaggi precedenti. (Nota: il luce non è stato collegato e non è necessario scollegarlo)

6. Descrizione della funzione

***Funzione di luminosità durante il rilevamento del movimento:**

Accendendo, la luminosità può essere impostata al 20% o al 100%.

***Senso della luce:**

ON: il sensore PIR funziona solo in zone buie

OFF: il sensore PIR funziona in qualsiasi luogo

***Luce notturna:**

ON: ambiente luminoso in ambiente cupo, si illumina automatica-mente (la luminosità è dell'1%), ambiente cupo in ambiente luminoso, luce spenta automaticamente

OFF: la luce è spenta mentre il movimento non viene rilevato in nessun ambiente

***Tempo di attesa durante il rilevamento del movimento**

(30S / 2 minuti / 10 minuti / 60 minuti):

Ad esempio: accenderà la luce se viene rilevato e attivato un movimento funzione timer (30 secondi), la luce si spegne se nuovo movimento non viene rilevato entro 30 secondi.

7. Metodo di impostazione delle funzioni

Impostazione di fabbrica:

Funzione di luminosità durante il rilevamento del movimento: 100%
Tempo di attesa durante il rilevamento del movimento: 30 secondi
Senso luce: OFF
Luce notturna: OFF

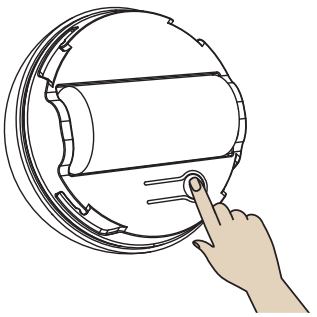

Distanza massima 1m

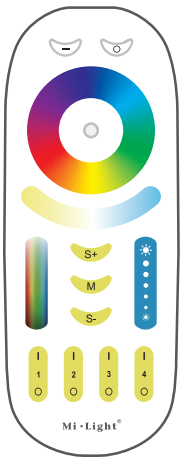

1. Premere a lungo "SET" secondi, l'indicatore lampeggia rapidamente per avviare la configurazione. (Attenzione: uscita senza operazione entro 10 secondi)

2. Premere brevemente i tasti, dettagli come segue

Funzione di configurazione	Premere brevemente 1 volta sul telecomando
Funzione di luminosità durante il movimento rilevato	Master attivo: 100% Sconto principale: 20%
Senso di luce (ON/OFF)	Zone-1: SU / Spento
Luce notturna (ON/OFF)	Zone-2: SU / Spento
Tenere il tempo	Zone-3: 30S / 2Minuti; Zone-4: 10Minuti / 60Minuti

Restablecer a la configuración de fábrica:

Mantenga presionado el botón "SET" durante 10 segundos hasta que la luz indicadora parpadee lentamente 3 veces para confirmar el restablecimiento.

8. Compatibile con questi telecomandi RF da 2,4 g (Acquistato separatamente)

FUT100

FUT089S

FUT089
FUT089-B

FUT092
FUT092-B

FUT096
FUT096-B

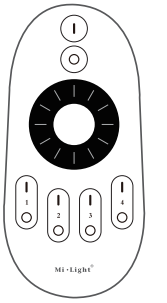

FUT006

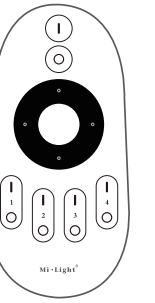

FUT007

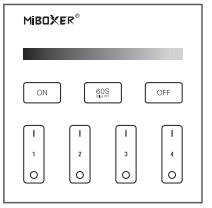

B1 / T1

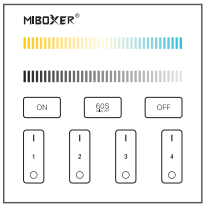

B2 / T2

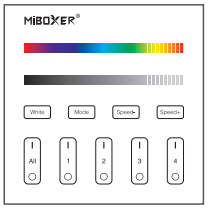

B3 / B3-B / T3

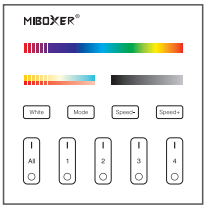

B4 / B4-B / T4

9. Direzione dell'installazione

1). Posizione: installalo nell'area in cui le persone di solito si incrociano e la distanza devono essere 2 m sul terreno. Come mostrato di seguito.

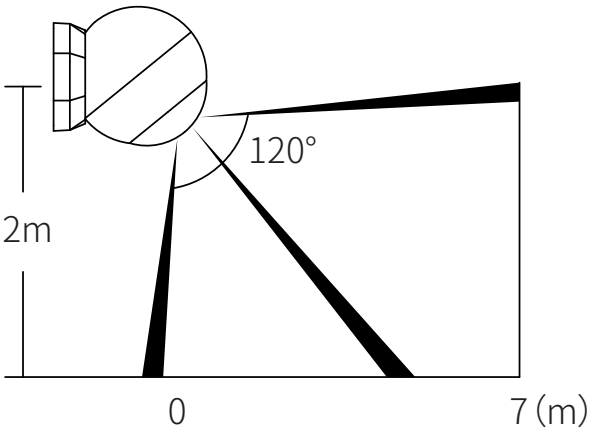

Utile area di rilevamento
(vista verticale)

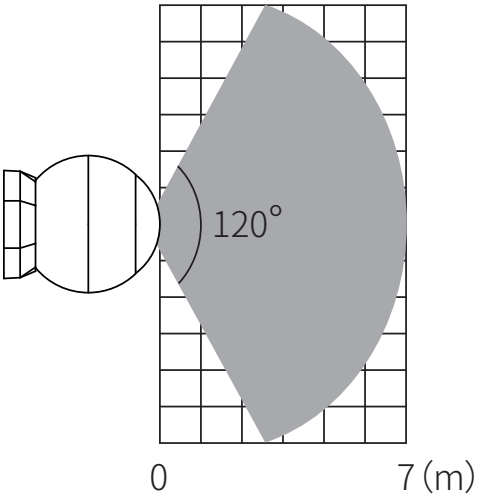

Utile area di rilevamento
(vista aerea)

2). Stai lontano dal condizionatore d'aria, dal frigorifero, dal forno..etc che è facile da influenzare la temperatura, non mostrarlo direttamente sotto il sole.

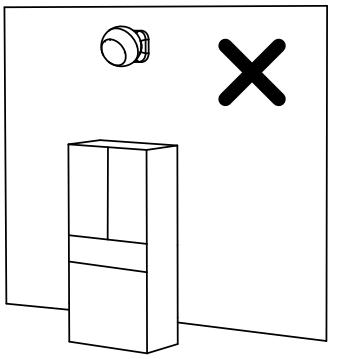

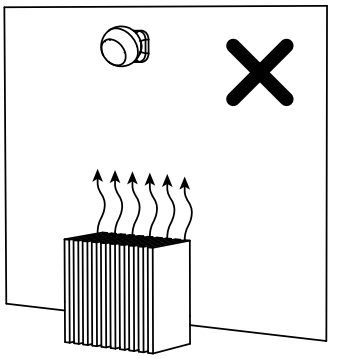

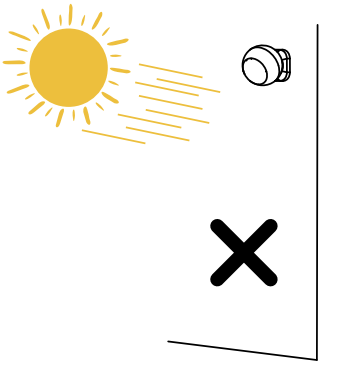

3). Rimuovere l'adesivo sulla base posteriore, correggere il supporto di base su una posizione adatta.

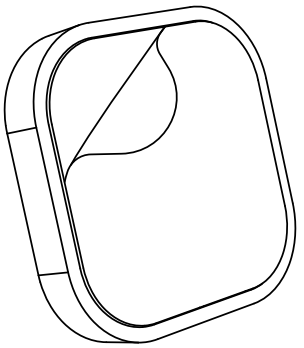

Rimuovere l'adesivo

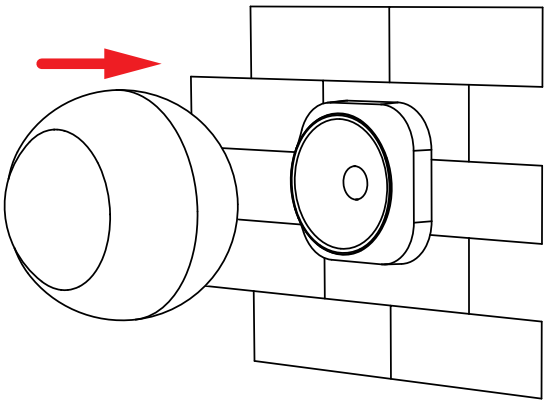

Mettilo sulla base magnetica

10. Attenzione

1). Rimuovere la batteria se non lo usi spesso, salvala in condizioni a secco e statico.

2). Non usarlo vicino al metallo o alla forte area Hertz, influenzerà la distanza di comunicazione.

Fatto in Cina