MiBOXER® | Mi·Light Subordinate New Brand

PIR 传感器(2.4GHz)使用说明

型号：PIR1-RF

目录

产品特点 2

产品参数 2

产品描述 3

安装电池 3

与灯具对码/清码 4

功能说明 5

功能设置方法 6

兼容遥控器 7

安装说明 8

注意事项 9

1. 产品特点

精确识别区域内人体移动，实现有人和无人时灯光的控制

可配对一个或多个2.4G RF系列灯具

支持保持时间的设定

内置高灵敏光敏传感器

强力磁吸

360°任意方向可调

2. 产品参数

型号.: PIR1-RF

电池 : CR123A 3V

待机功耗: 12μA

探测角度: 120°

探测距离: 7m

RF: 2.4GHz

控制距离：30m

工作温度: -10~40°C

3. 产品描述

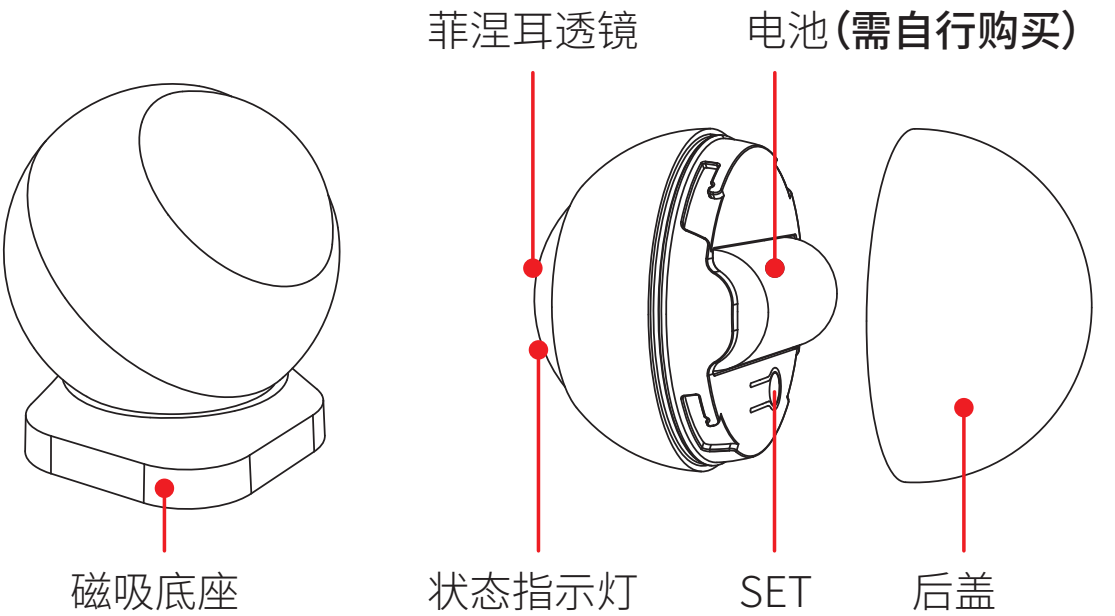

4. 安装电池

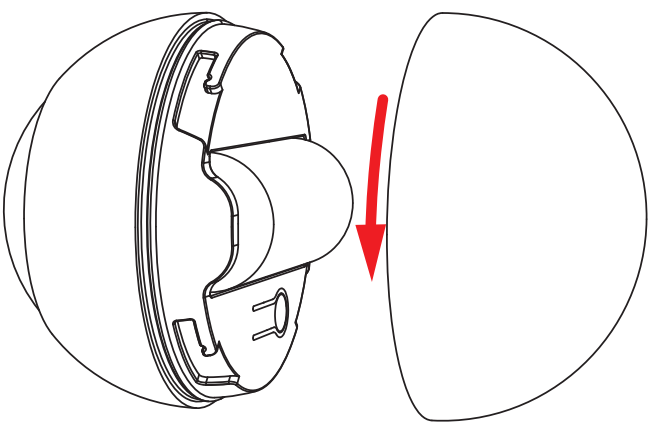

逆时针旋转后盖以打开

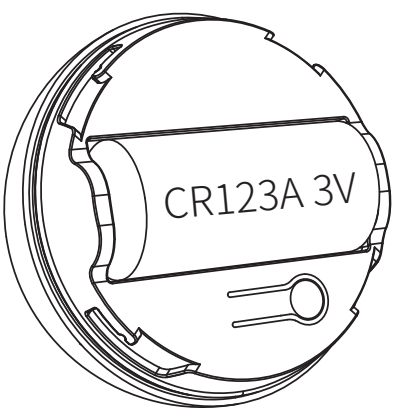

安装 CR123A 3V 电池

(电池需自行购买)

5. 与灯具对码/清码

PIR传感器必须与灯具对码后才能控制灯具，灯具数量不限。

对码说明

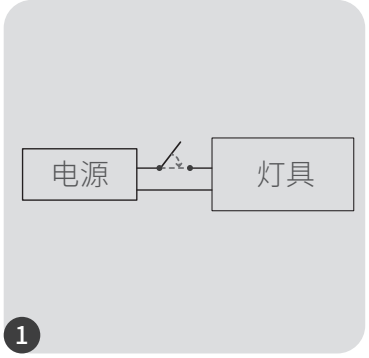

断电，10秒后再上电

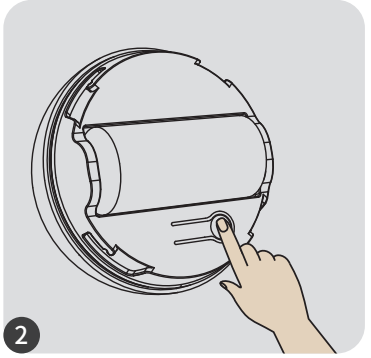

在3秒内短按“SET”键3次。

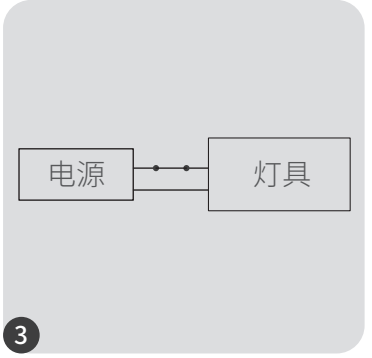

灯光慢闪 3 次，表示对码成功。

如果灯光无慢闪，则对码失败，请重新执行上述步骤。（注意：已对码的灯具不能再次对码）。

清码说明

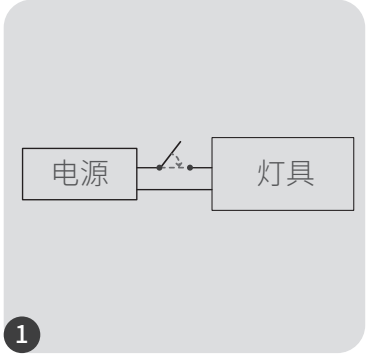

断电，10秒后再上电

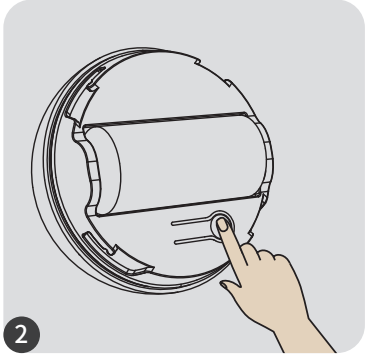

在3秒内短按“SET”键5次。

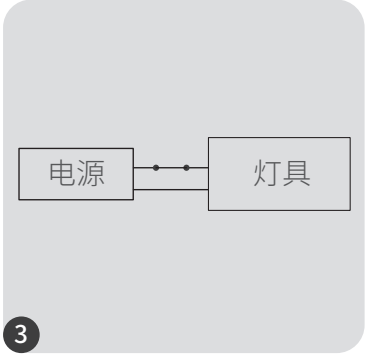

灯光快闪 10 次，表示清码成功。

如果灯光无快闪，则清码失败，请重新执行上述步骤。（注意：没有对码的灯具，不需要清码）。

6. 功能说明

***有人活动时灯的亮度：**

当传感器检测到有人活动时，灯自动亮起（亮度可设置20% 或100%）。

***光感：**

开启：PIR传感器只在昏暗的环境工作。

关闭：传感器任何时候都工作。

***夜灯：**

开启：当环境由明亮转为昏暗时，灯自动亮起（亮度为1%），
当环境由昏暗转为明亮时，灯自动关闭。

关闭：任何环境，传感器检测到无人状态时，灯自动关闭。

***保持时间**（30秒 / 2分钟 / 10分钟 / 60分钟）：

传感器未检测到人有活动保持灯光状态的时间。

例如： 传感器检测到有人活动，则执行开灯
并开启30秒定时机制，
连续30秒检测到无人，则执行关灯。

7. 功能设置方法：

出厂默认为： 有人活动时灯的亮度：100%
光感：关闭
夜灯：关闭
有人保持时间：30秒

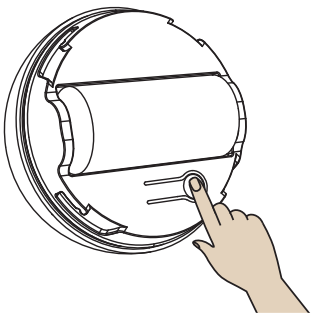

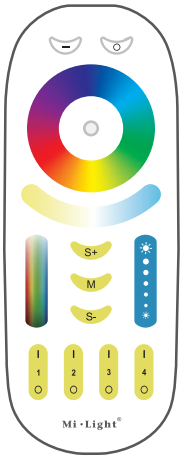

❶ 长按“SET”键3秒，指示灯快闪进入设置模式。**（注：如无设置10秒后自动退出）**

❷ 短按遥控器上的按键进行功能设置，**按键对应功能详见下表**

功能设置	短按1次遥控器上的按键
有人活动时灯的亮度	总开键：100%　　总关键：20%
光感（开/关）	Zone-1 开启 Zone-1 关闭
夜灯（开/关）	Zone-2 开启 Zone-2 关闭
保持时间	Zone-3 30秒　Zone-4 10分钟 Zone-3 2分钟　Zone-4 60分钟

8. 兼容以下2.4G RF遥控器(需要单独购买)

FUT100

FUT089S

FUT089
FUT089-B

FUT092
FUT092-B

FUT096
FUT096-B

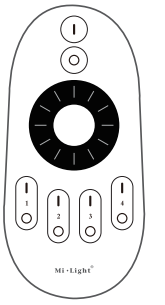

FUT006

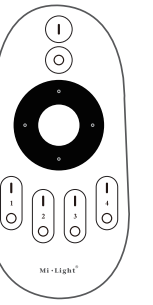

FUT007

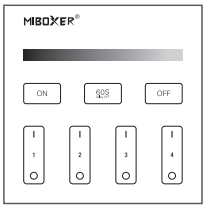

B1 / T1

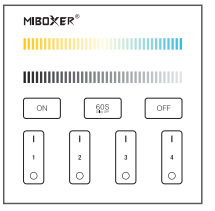

B2 / T2

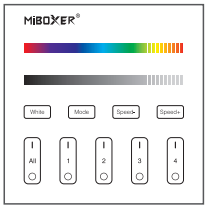

B3 / B3-B / T3

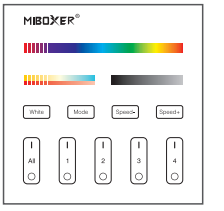

B4 / B4-B / T4

9. 安装说明

1). 安装位置：将产品安装在有人经过的地方，产品离地高度建议在2米左右。如下图所示。

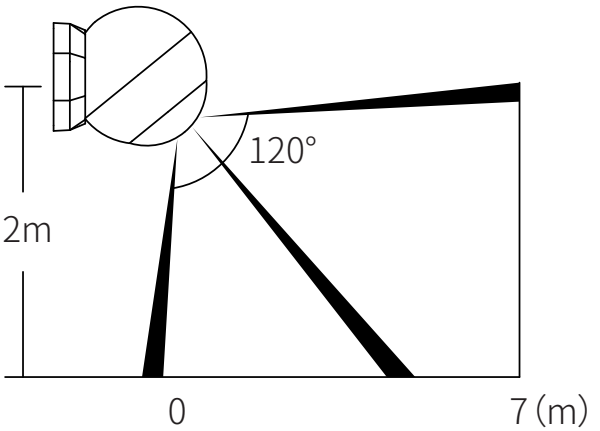

有效检测区域（侧视图）

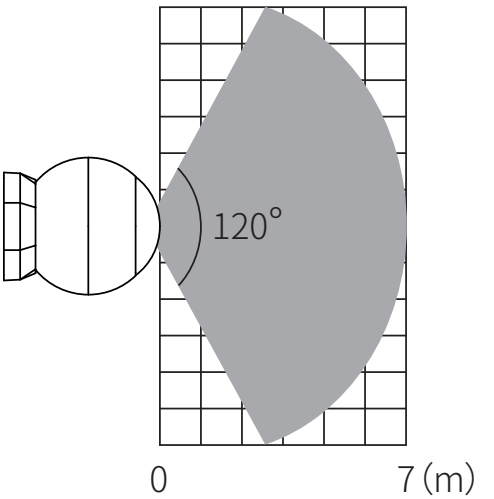

有效检测区域（俯视图）

2). 安装时请远离空调、冰箱、烤箱等可能引起温度变化的物体，请勿将本产品暴露在阳光下。

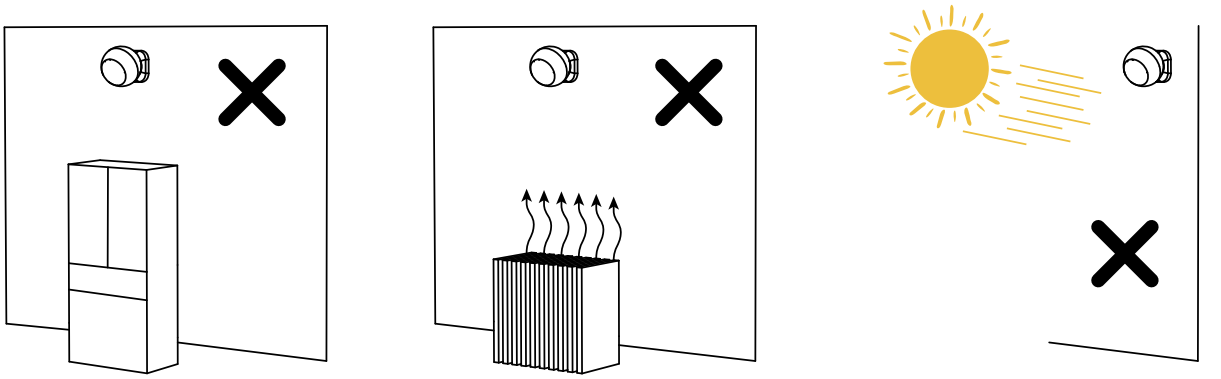

3). 将磁吸底座底部的双面胶保护膜撕下，将底座贴在安装位置。

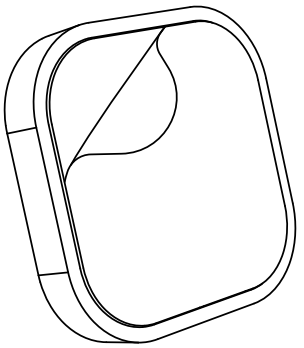

撕掉双面胶保护膜

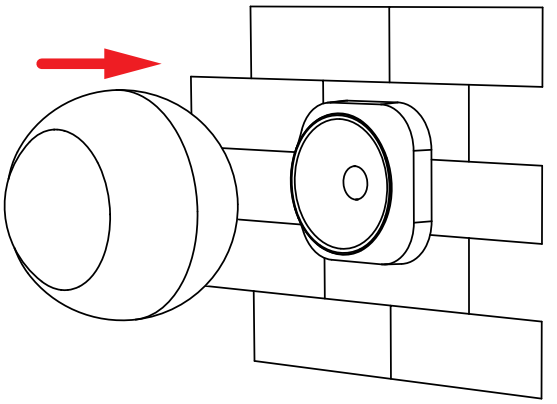

将产品安装在磁吸底座上

9. 注意事项

1). 长期不用时，请取出电池，储存在干燥、无静电的环境中。

2). 请勿在大范围金属或附近有强电磁波的环境内使用，否则会严重影响通信距离。

Made in China